GST-FH500H 防火门监控分机
安装使用说明书(Ver.1.01,2025.02)

一、 注意事项

1. 产品仅应被安装在产品安装使用说明书所明示规定的使用环境，不适用于有易燃性物质、有爆炸性物质或有腐蚀性物质的场所（包括使用磷化铝杀虫剂的烟草仓库）。产品不可被安装在对设备有特殊认证要求的环境或场所（包括但不限于爆炸性环境、船舶、飞机、火车、机动车等交通工具）。如有特殊需求，请联系本公司相应销售人员。
2. 按期检查维修，保障系统的正常运行。

二、 概述

GST-FH500H 防火门监控分机（以下简称监控分机），是海湾公司充分调研消防市场需求，总结多年消防工程经验设计的专用设备。监控分机与防火门监控器 CAN 联网，实现防火门监控系统回路上现场部件运行状态的监控，同时可为现场部件提供 DC24V 供电。监控分机自身状态信息可以上传至防火门监控器。

三、 特点

1. 与防火门监控器 CAN 联网，通讯安全可靠，CAN 地址现场可设置（地址范围 2～240）；
2. 不占用防火门监控器总线地址，且可扩展一个回路，共 128 个总线地址点；
3. 内置备用电源，主备电源无缝切换；
4. 配有 0.5A/DC24V 消防电源，可为其它现场部件供电。

四、 技术特性

1. 工作电源：
   主电：交流 220V，电压变化范围-15%～+10%
   备电：直流 24V，12V/2.3Ah 密封铅酸电池，2 节
2. 带载容量：总线设备 128 点，最大输出 300mA
3. 辅助电源输出：0.5A/DC24V，备电供电时输出电压跟随备电电压
4. 指示灯：
   a) 主电工作：监控分机主电供电时，绿色常亮
   b) 备电工作：监控分机备电供电时，绿色常亮
   c) 故　　障：设备故障、总线故障等时，黄灯常亮
   d) 主电故障：监控分机主电故障时，黄色常亮
   e) 备电故障：监控分机备电故障时，黄色常亮
5. 蜂鸣器指示：自检、故障、主电故障、备电故障时发出“滴、滴”声
6. 使用环境：
   温　　度：-10℃～+50℃
   相对湿度≤95%，不凝露
7. 外形尺寸：280mm×320mm×80mm
8. 外壳防护等级：IP30
9. 壳体材料和颜色：金属，灰白色
10. 重量：约 4600g
11. 安装方式：壁挂安装

12. 执行标准：Q/GST 65-2025

五、 结构特征与工作原理

1. 监控分机外形及安装尺寸示意图如图 1 所示。

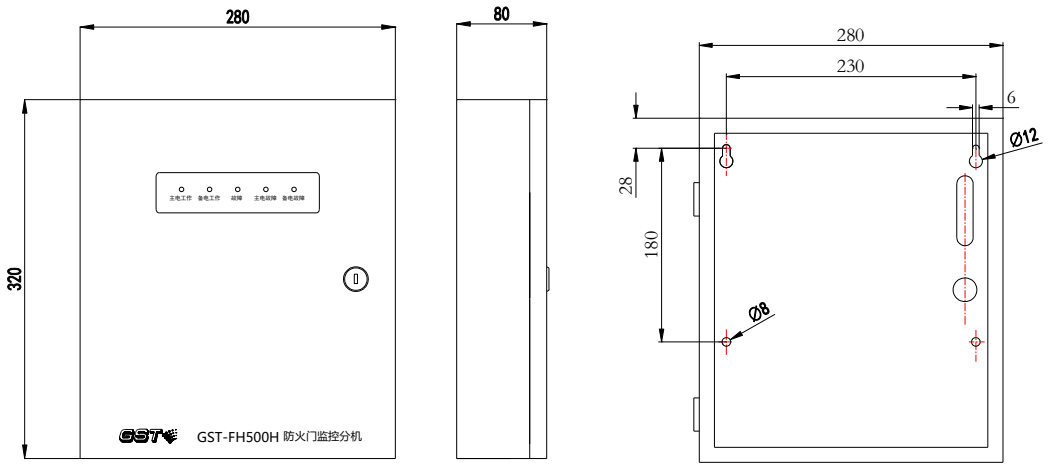

图 1 GST-FH500H 防火门监控分机外形及安装尺寸示意图

2. 工作原理

监控分机由金属机箱、电源模块、电池、输出板和显示板五部分组成。输出板通过 CAN 接口与防火门监控器通讯，接收防火门监控器的命令实现对所接总线设备的管理，并上传总线设备及监控分机自身状态信息，从而实现对所接系统回路现场设备的监控。显示板指示监控分机运行状态。

六、 安装与布线

警告：

安装设备之前，开箱检查，并切断设备所有电源。

1. 安装前应首先检查外壳是否完好无损，标识是否齐全，各部件之间的连接是否正常。
2. 监视分机采用壁挂式安装，安装尺寸如图 1 所示，用 2 个 M6 膨胀螺栓，通过位于机箱上部的两个壁挂孔将其固定在墙壁上。
3. 外接线检查，检查与监控分机相连的总线状况，测量总线与大地、总线与 DC24V 电源线、DC24V 电源线与地之间的绝缘电阻以及总线回路的负载状况。其中绝缘电阻应大于 20MΩ，回路负载应大于 1kΩ。
4. 接线

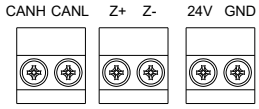

接线说明如下：

CANH、CANL：CAN 通讯接口，与防火门监控器通讯，注意极性！

Z+、Z-：总线输出接口，连接编码型总线设备；

24V、GND：DC24V 辅助电源输出；

保护接地柱：机箱保护接地线连接柱。

5. 布线要求：

CAN 通讯线：≥1.0mm² 屏蔽双绞线，长度≤3km；

总线信号输出线：≥1.0mm²，推荐双绞线，长度≤1.5km；

24V 输出线：≥1.0mm²，推荐使用双绞线，长度≤1.5km。

6. 监控分机 CAN 地址设置：

通过机箱内输出板上的拨码开关，对分机 CAN 地址进行设置，可设置范围为 2~240。八位拨码开关 1~8 位，分别对应二进制数的最低到最高位，出厂默认地址为 2。同一 CAN 网络地址不应设置重复。

七、 调试与测试

1. 开机调试前应先设置监控分机 CAN 地址，在所配接的防火门监控器上配置监控分机 CAN 地址，并拨动监控分机上的拨码开关，设置成对应的分机 CAN 地址。（注意：同一 CAN 网络上不允许有相同 CAN 地址的设备存在）
2. 打开监控分机内部主电、备电开关，监控分机进入上电自检状态，指示灯应全部点亮并发出报警声音；进入正常监视后，应无故障，主电工作指示灯应常亮。
3. 通过防火门监控器操作，对监控分机所接设备完成注册，在防火门监控器上查看总线设备的注册情况是否与实际一致。
4. 系统调试结束，做好调试记录。

八、 定期检查

1. 监控分机安装结束后或在使用过程中至少每年都必须进行测试。
2. 监视分机在进行测试之前，应通知有关管理部门，并对防火门监控器进行适当处理，防止出现不期望的报警联动。
3. 对监控分机主电源和备电电源进行切换测试；
4. 每 3 个月对备电蓄电池电压、外观等检查；
5. 对监控分机所接入的防火门监控系统定期进行报警、反馈等测试，查看防火门状态与防火门监控器状态信息是否正确；
6. 测试结束后，通过防火门监控器复位监控分机，并通知有关管理部门系统恢复正常。
7. 在测试过程中不合格的设备检查其连接线是否正常，然后再进行测试，如仍不能通过测试，则应联系海湾公司技术服务人员进行更换或其他处理。

九、 应用方法

监控分机系统接线图如图 2 所示：

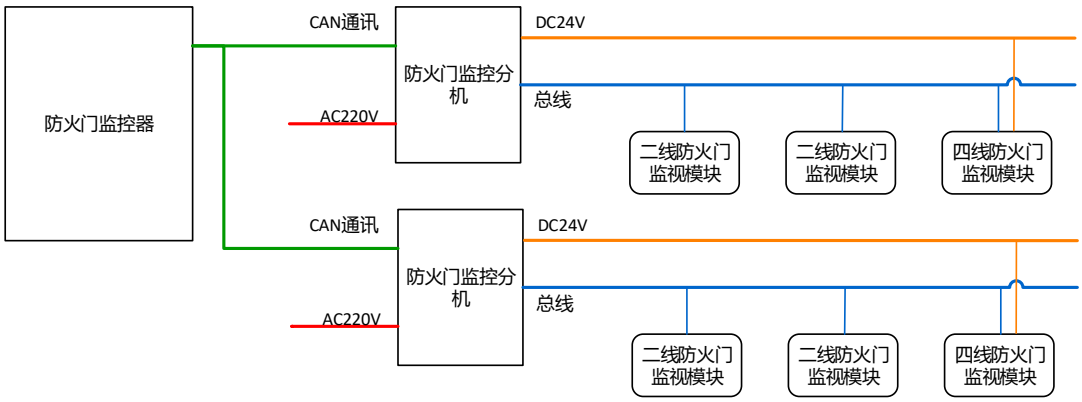

图 2 防火门监控分机系统接线图

海湾安全技术有限公司

服务热线：400 612 0119
地址：河北省秦皇岛开发区长江东道 80 号
网址：www.gst.com.cn　　mall.gst.com.cn

30313730