安装、使用产品前，请阅读安装使用说明书

GST-FH-DS01 防火门定位与释放模块
安装使用说明书(Ver.1.04,2021.03)

一、 注意事项

1. 产品仅应被安装在产品安装使用说明书所明示规定的使用环境，不适用于有易燃性物质、有爆炸性物质或有腐蚀性物质的场所（包括使用磷化铝杀虫剂的烟草仓库）。产品不可被安装在对设备有特殊认证要求的环境或场所（包括但不限于爆炸性环境、船舶、飞机、火车、机动车等交通工具）。如有特殊需求，请联系本公司相应销售人员。
2. 本模块只适用于防火门监控设备！

二、 概述

GST-FH-DS01 防火门定位与释放模块(以下简称模块)，主要用于防火门的定位与释放。

三、 特点

1. 输入具有检线功能。
2. 无极性二总线低功耗设计，无需外加 24V 电源。
3. 链式门闩，固定在防火门上，具有手动释放钮。
4. 输入端与门磁开关连接，常开检线方式。
5. 地址码为电子编码，可由电子编码器事先写入，工程调试简便可靠。
6. 可多角度开启防火门，只需调整链条长度即可。

四、 技术特性

1. 工作电压：
   总线电压：总线 24V　　允许范围：16V～28V
2. 工作电流：
   总线监视电流≤1mA　　总线启动电流≤3mA
3. 输入检线：常开检线时输入线路发生断路（短路为动作信号），模块将向控制器发送故障信号。
4. 编码方式：电子编码方式，占用一个总线编码点，编码范围可在 1～242 之间任意设定。
5. 线制：与防火门监控器采用无极性信号二总线连接。
6. 使用环境：温度：-10℃～+55℃，相对湿度≤95%，不凝露。
7. 外形尺寸：93mm×73mm×50mm
8. 外壳防护等级：IP20
9. 壳体材料和颜色：SPCC 冷轧钢板，银色
10. 重量：约 400g
11. 执行标准：GB 29364-2012
12. 链条长度：3 至 30cm 可调
13. 链条释放作用力≤10N
14. 安装孔距：左右：78mm　　上下：33mm

五、 结构特征与工作原理

1. 模块外形示意图如图 1 所示。

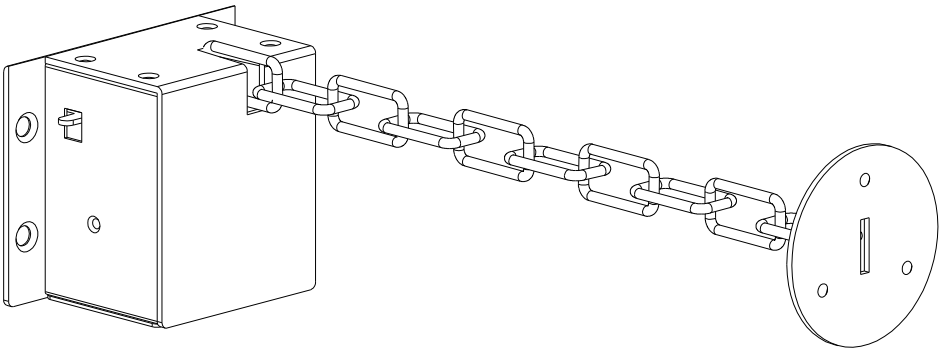

图 1　外形示意图

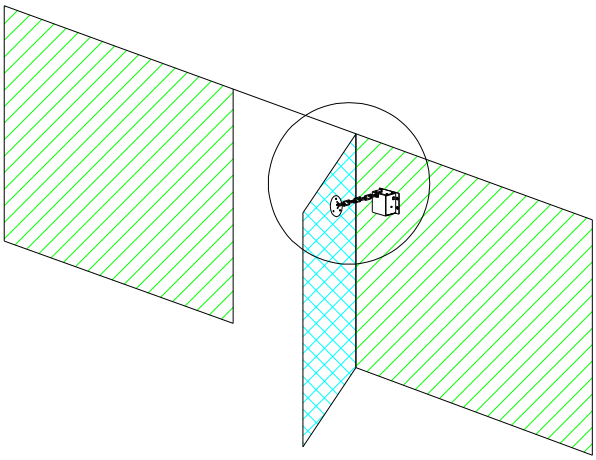

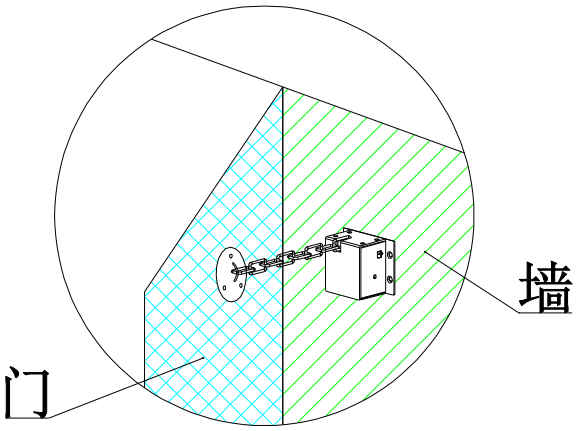

图 2　安装示意图

2.　工作原理

模块内嵌微处理器，微处理器实现与防火门监控器通讯、总线掉电检测、输入信号逻辑状态判断、输入线故障检测。模块将链式门闩卡住，以确保常开防火门处于开门状态。模块接收到防火门监控器的启动命令后，模块与门闩脱开，常开防火门关闭。模块检测到门磁开关的开闭状态后，将该信息传到防火门监控器。

六、安装与布线

警告：

1.　安装设备之前，请切断回路的电源并确认全部的连接线准确无误。

2.　模块输入线末端（远离模块端）需要 1 个 4.7kΩ的终端电阻，具体接法请参考“应用方法”中接线图。

1.　安装前应首先检查外壳是否完好无损，标识是否齐全。

2.　模块采用墙面安装方式，按接线说明接线即可。

3.　接线说明如下：

Z1、Z2（白线）：接防火门监控器两总线，无极性；

I1、I2（红线）：与被控防火门的门磁开关连接，用于实现设备反馈确认。

4. 布线要求：Z1、Z2 采用截面积≥1.0mm²的 RVS 双绞线；I1、I2 采用截面积≥1.0mm²的 RV 线。布线应与动力电缆、高低压配电电缆等不同电压等级的电缆分开布置，不能布设在同一穿线管或线槽内。

七、测试

1. 建议至少每个月都对模块进行一次测试。
2. 模块在进行测试之前，应通知有关管理部门，并对防火门监控器进行适当处理，防止出现不期望的联动控制。
3. 测试：在注册完成且监测状态下模块正常时，通过防火门监控器直接启动，或联动启动防火门，防火门动作正常，如现场设备有反馈信号，模块能正确接收，并将回答信息传到防火门监控器；当防火门监控器撤消启动命令后，当现场设备撤消反馈，模块上报正常信息；如上述情况均正常，则说明模块工作正常。
4. 测试结束后，通过防火门监控器复位模块，并通知有关管理部门系统恢复正常。
5. 在测试过程中不合格的模块检验其接线是否正常，然后再进行测试，如仍不能通过测试，则应返回维修。

八、使用及操作

编码操作：可利用本公司生产的 GST-BMQ-1B 型或 GST-BMQ-2 型电子编码器进行现场编码，编码时将编码器与模块的总线端子 Z1、Z2 连接，在待机状态，输入模块的地址编码（1－242），按下“编码”键，编码成功显示下一个地址，错误显示“E”，按“清除”键回到待机状态。

九、应用方法

注意：反馈端需要接 1 个 4.7kΩ 电阻，常开输入的接线方式。

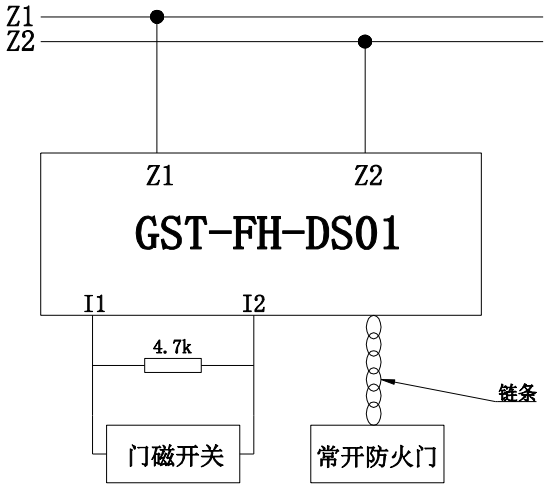

图 3　　模块接线示意图

十、报废

产品报废应按 GB 29837-2013《火灾探测报警产品的维修保养与报废》执行。火灾探测报警产品使用寿命一般不超过 12 年，可燃气体探测器中气敏元件、光纤产品中激光器件的使用寿命不超过 5 年。产品达到使用寿命时一般应报废。若继续使用，产品的使用或管理方应按上述标准的相关要求每年进行检测和试验，并进行系统性能测试。所有检测、试验和测试结果均合格后方可继续使用。

海湾安全技术有限公司

服务热线：400 612 0119
地址：河北省秦皇岛开发区长江东道 80 号
网址：www.gst.com.cn　　mall.gst.com.cn

30311944